acm®

ГЛУХІВСЬКИЙ ВЕНТИЛЯЦІЙНИЙ ЗАВОД

КАНАЛЬНЫЕ ВЕНТИЛЯТОРЫ

ВК, ВКН

ПАСПОРТ

модель:_____

дата отгрузки:_____

ВК и **ВКН** являются канальными центробежными вентиляторами для соединения с прямоугольными воздуховодами.

Вентиляторы оснащены крепким корпусом, изготовленным из алюцинка. Они компактны, имеют высокую производительность, обладают низким уровнем шума и могут устанавливаться в любом положении.

Вентилятор ВК оснащён рабочим колесом с вперёд загнутыми лопатками. Вентилятор ВКН оснащён рабочим колесом с загнутыми назад лопатками.

Эти вентиляторы разработаны для преодоления высокого давления, работы с большими длинами воздуховодов, а также имеют низкий уровень звукового давления. Высококачественные двигатели с внешним ротором подходят для бесступенчатого регулирования скорости и, фактически, не нуждаются в обслуживании. Единственное, что требуется при обслуживании – это очистка рабочего колеса.

Регулировка скорости

Регулировка скорости всех вентиляторов осуществляется в диапазоне от 0% до 100% изменением подаваемого напряжения. Это достигается путем использования бесшагового тиристора или 5-ти ступенчатого трансформатора. К одному тиристору или трансформатору могут подключаться несколько вентиляторов при условии, что общий рабочий ток вентиляторов не превышает номинальный ток тиристора или трансформатора.

Так же можно регулировать скорость вентиляторов частотным преобразователем в диапазоне частот от 10 до 50 Гц. В данном случае обязательно наличие сетевого фильтра.

Защита двигателя

Все двигатели защищены термоконтактами. Трехфазные вентиляторы имеют два подсоединительных вывода встроенного термоконтакта. Вывода термоконтактов (ТВ) должны подключаться к реле перегрузки или к клеммам ТК трансформатора.

Монтаж

- Все вентиляторы поставляются в полностью собранном виде и готовы к подключению
- Электрическое подключение и монтаж должны выполняться только квалифицированным персоналом в соответствии с инструкцией по монтажу.

- Электрические параметры должны соответствовать спецификации на табличке вентилятора.
- Вся электропроводка и соединения должны быть выполнены в соответствии с правилами техники безопасности.
- Электрическое подключение должно выполнятся в соответствии со схемой подключения приведенной на клеммной коробке, согласно маркировке клемм.
- Вентиляторы, имеющие термоконтакт с внешними выводами, всегда должны подключаться к внешнему устройству защиты двигателя.
- Вентиляторы должны быть заземлены.
- Вентилятор должен быть установлен в соответствии с направлением потока воздуха (см. стрелку на вентиляторе).
- Вентиляторы должны быть смонтированными таким образом, чтобы имелся доступ для безопасного обслуживания.

Условия работы

- Вентиляторы не должны эксплуатироваться во взрывоопасных помещениях, не допустимо соединение с дымоходами.
- Вентиляторы не допускается использовать для перемещения взрывчатых газов, пыли, сажи, муки и т.п.
- Вентиляторы предназначены для непрерывной работы. Не рекомендуется производить частый пуск и остановку вентиляторов.

Обслуживание

Единственное требуемое обслуживание - очистка. Рекомендуется производить осмотр и очистку вентилятора каждые шесть месяцев непрерывной эксплуатации для предотвращения дисбаланса и преждевременного выхода из строя.

Перед обслуживание убедитесь, что:

- Прекращена подача напряжения.
- Рабочее колесо вентилятора полностью остановилось.
- Двигатель и рабочее колесо полностью остыли.

При очистке вентилятора.

- Не используйте агрессивные моющие средства, острые предметы и устройства, работающие под высоким давлением.
- Следите, чтобы не нарушалась балансировка рабочего колеса вентилятора и отсутствуют его перекосы.

- В случае ненормального высокого шума работы вентилятора проверьте рабочее колесо на перекос.
- В случае повреждения подшипников они подлежат замене.

В случае неисправности:

- Проверить поступает ли напряжение на вентилятор.
- Отключить напряжение и убедится, что лопатки не блокированы и не задействовано устройство защиты двигателя (термоконтакт).
- Проверить подключение конденсатора (1-фазные). Если после проверки вентилятор не запускается или перезапускается термоконтакт, свяжитесь с вашим поставщиком.

В случае возврата вентилятора – очистить лопатки; мотор и соединительные провода должны быть целыми; обязательно наличие письменного описания неисправности (заявление).

Аксессуары

Регуляторы скорости, быстросъемные муфты, обратный клапан, воздушный фильтр, глушитель, канальный нагреватель, воздухораспределительные, защитные решетки и т.д.

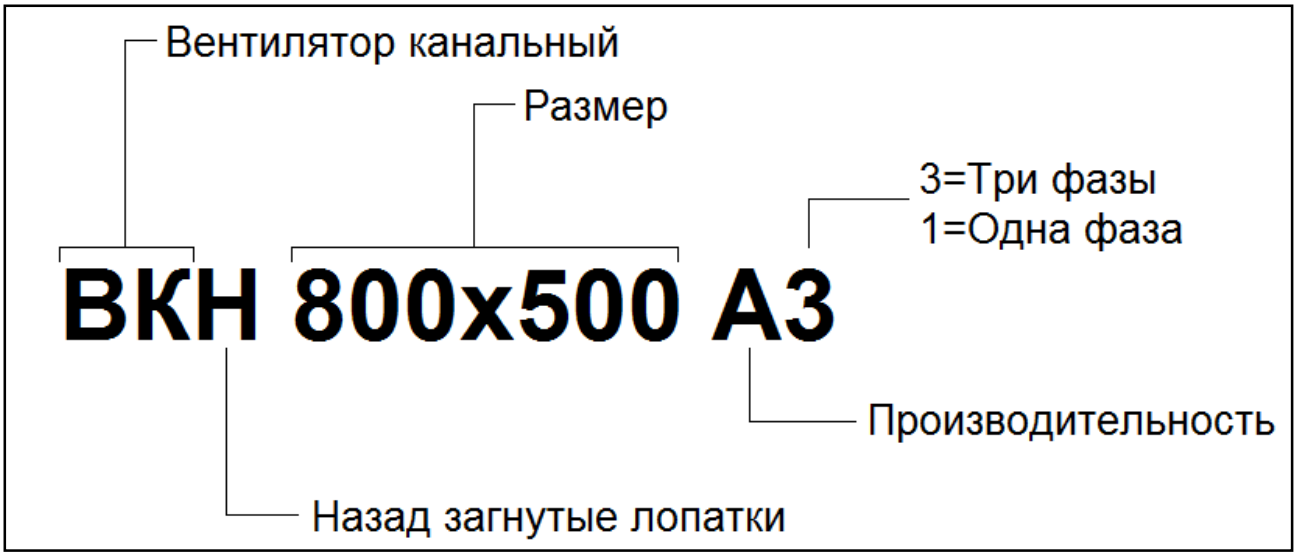

Канальные вентиляторы ВК

ВК 400x200 С3

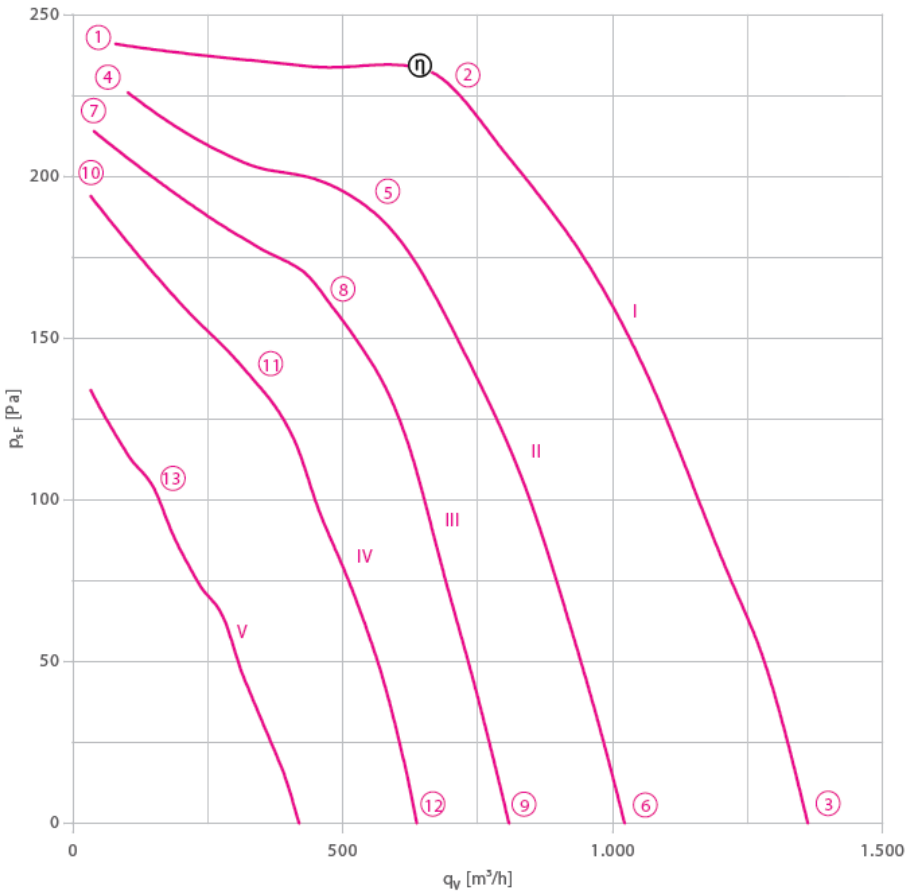

Напряжение, В/Гц	230/400/50
Ток, А	0,89/0,51
Потр. мощн., Вт	310
Скорость вращ., об./мин.	1230
Масса, кг.	13
Конденсатор, мкФ	-
Класс	F
Защита двигателя	IP44
Схема подключения	Схема №1

Characteristic curve	Voltage U [V]	Operating point	Current I [A]	Motor input power P_1 [W]	Speed n [min⁻¹]	Suction side sound power level L_{WA5} [dB]
I	400	①	0.35	66	1470	
	400	②	0.38	135	1400	73
	400*	③	**0.51***	**310***	**1230***	76
II	230	④	0.20	39	1430	
	230	⑤	0.29	95	1280	70
	230	⑥	0.51	195	920	69
III	180	⑦	0.17	34	1390	
	180	⑧	0.27	73	1220	69
	180	⑨	0.49	140	770	64
IV	140	⑩	0.16	30	1320	
	140	⑪	0.26	57	1090	58
	140	⑫	0.43	93	590	57
V	90	⑬	0.20	28	990	

ВК 500x250 D3

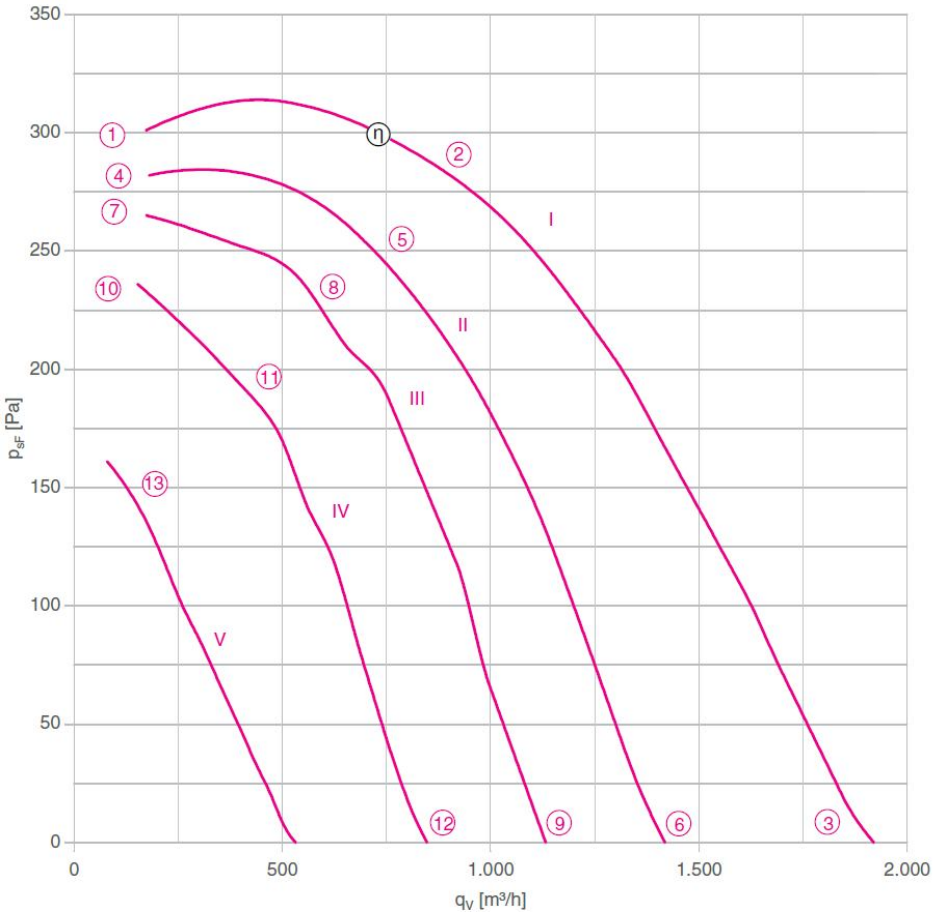

Напряжение, В/Гц	230/400/50
Ток, А	1,65/0,95
Потр. мощн., Вт	560
Скорость вращ., об./мин.	1270
Масса, кг.	17
Конденсатор, мкФ	-
Класс	F
Защита двигателя	IP44
Схема подключения	Схема №1

Characteristic curve	Voltage U [V]	Operating point	Current I [A]	Motor input power P_1 [W]	Speed n [min⁻¹]	Suction side sound power level L_{WA5} [dB]
I	400	①	0.62	135	1470	
	400	②	0.68	270	1420	77
	400*	③	**0.95***	**560***	**1270***	79
II	230	④	0.35	91	1440	
	230	⑤	0.53	180	1330	71
	230	⑥	1.10	400	980	68
III	180	⑦	0.34	82	1390	
	180	⑧	0.61	170	1220	69
	180	⑨	1.05	290	790	63
IV	140	⑩	0.36	75	1310	
	140	⑪	0.53	115	1160	65
	140	⑫	0.92	195	620	64
V	90	⑬	0.44	62	1020	

ВК 500х300 В3

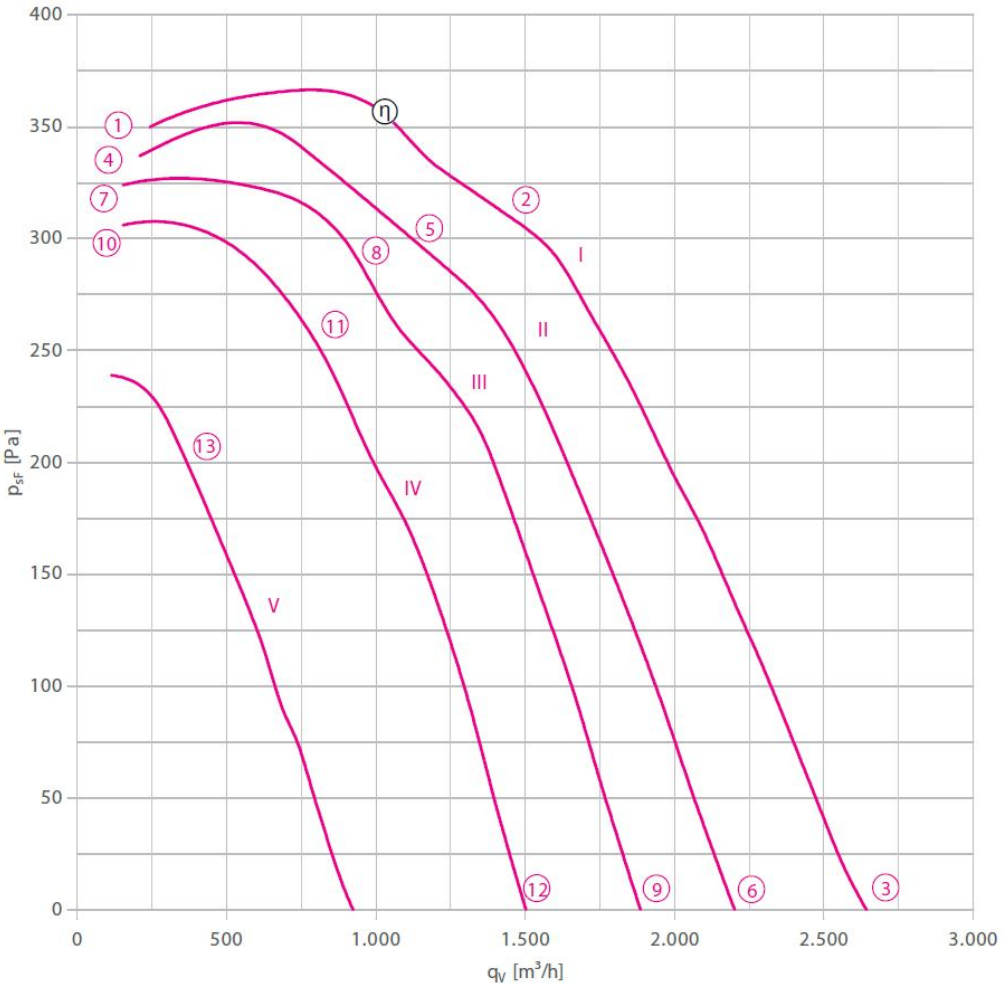

Напряжение, В/Гц	230/400/50
Ток, А	3,3/1,9
Потр. мощн., Вт	930
Скорость вращ., об./мин.	1380
Масса, кг.	21
Конденсатор, мкФ	-
Класс	F
Защита двигателя	IP44
Схема подключения	Схема №1

Characteristic curve	Voltage U [V]	Operating point	Current I [A]	Motor input power P_1 [W]	Speed n [min⁻¹]	Suction side sound power level L_{WA5} [dB]
I	400	①	1.60	250	1480	
	400	②	1.70	500	1440	80
	400*	③	**1.90***	**930***	**1380***	86
II	230	④	0.78	160	1460	
	230	⑤	1.05	310	1400	80
	230	⑥	2.10	720	1180	82
III	180	⑦	0.67	130	1430	
	180	⑧	1.05	260	1350	79
	180	⑨	2.20	570	1010	78
IV	140	⑩	0.66	125	1390	
	140	⑪	1.00	210	1280	77
	140	⑫	2.00	400	820	72
V	90	⑬	1.00	135	1050	

ВК 600x300 F3

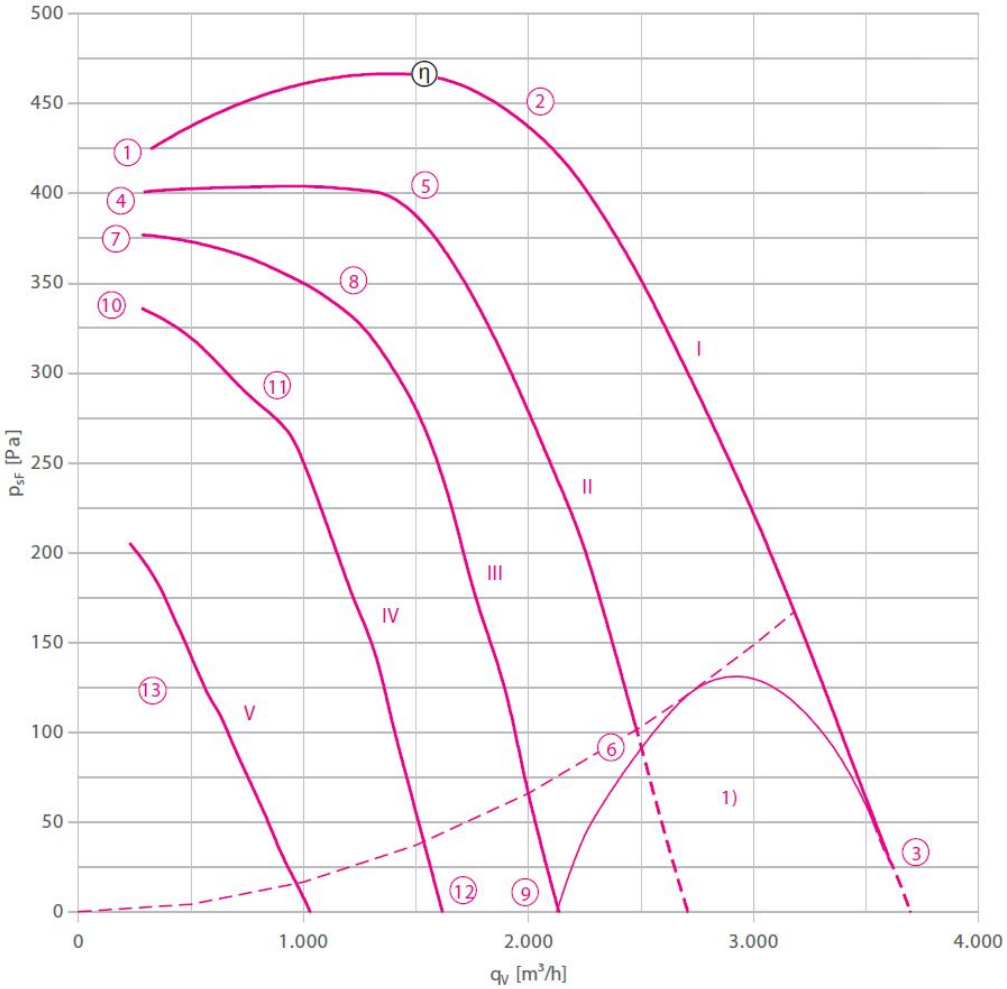

Напряжение, В/Гц	230/400/50
Ток, А	4,4/2,6
Потр. мощн., Вт	1500
Скорость вращ., об./мин.	1310
Масса, кг.	32
Конденсатор, мкФ	-
Класс	F
Защита двигателя	IP44
Схема подключения	Схема №1

Characteristic curve	Voltage U [V]	Operating point	Current I [A]	Motor input power P_1 [W]	Speed n [min⁻¹]	Suction side sound power level L_{WA5} [dB]
I	400	①	1.40	300	1480	
	400	②	1.75	720	1420	82
	400*	③	**2.60***	**1500***	**1310***	88
II	230	④	0.84	220	1440	
	230	⑤	1.40	470	1340	79
	230	⑥	2.60	950	1060	80
III	180	⑦	0.84	210	1390	
	180	⑧	1.55	420	1230	75
	180	⑨	2.60	710	810	75
IV	140	⑩	0.95	190	1330	
	140	⑪	1.55	330	1120	69
	140	⑫	2.50	470	600	69
V	90	⑬	1.35	170	850	

ВК 600x350 E3

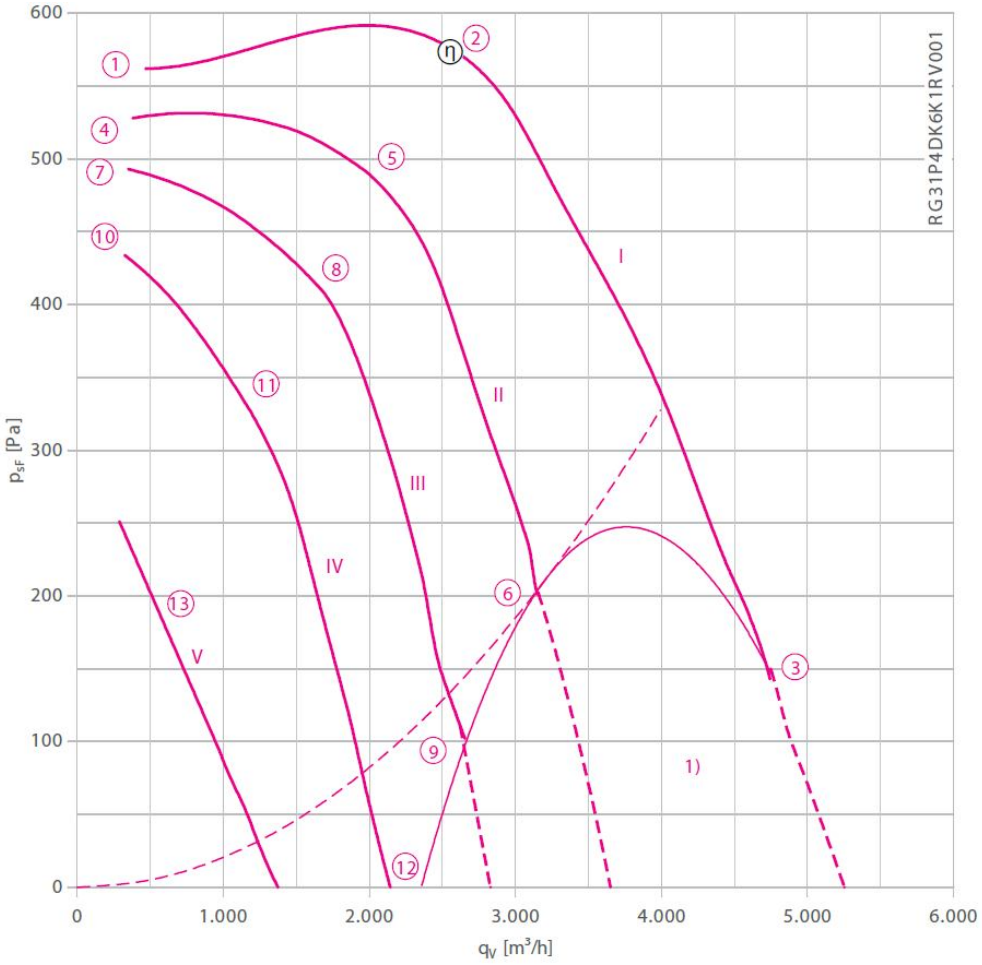

Напряжение, В/Гц	230/400/50
Ток, А	7,1/4,1
Потр. мощн., Вт	2500
Скорость вращ., об./мин.	1300
Масса, кг.	42
Конденсатор, мкФ	-
Класс	F
Защита двигателя	IP44
Схема подключения	Схема №1

Characteristic curve	Voltage U [V]	Operating point	Current I [A]	Motor input power P_1 [W]	Speed n [min⁻¹]	Suction side sound power level L_{WA5} [dB]
I	400	①	1.85	490	1470	
	400	②	2.60	1200	1420	85
	400*	③	**4.10***	**2500***	**1300**	**91***
II	230	④	1.35	400	1420	
	230	⑤	2.60	900	1300	82
	230	⑥	4.10	1500	1080	83
III	180	⑦	1.45	390	1370	
	180	⑧	2.30	610	1270	81
	180	⑨	4.10	1150	840	78
IV	140	⑩	1.65	350	1290	
	140	⑪	2.60	540	1090	77
	140	⑫	4.10	790	530	71
V	90	⑬	2.50	310	690	

ВК 700x400 D3

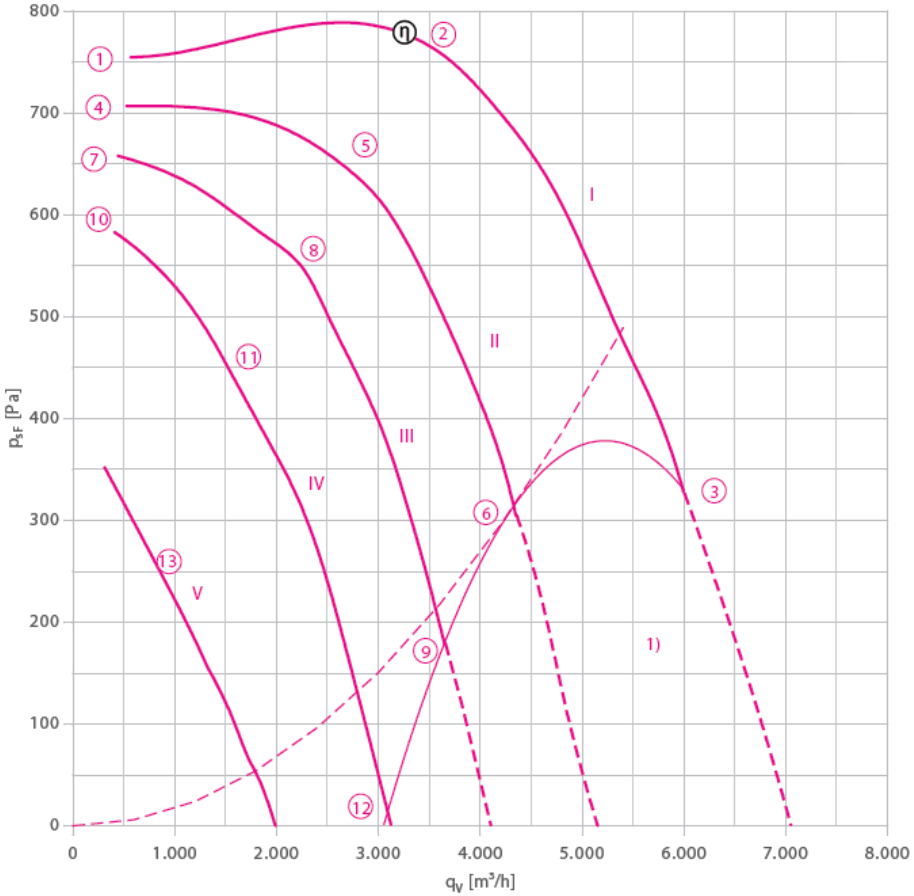

Напряжение, В/Гц	230/400/50
Ток, А	10,5/6,0
Потр. мощн., Вт	3700
Скорость вращ., об./мин.	1320
Масса, кг.	60
Конденсатор, мкФ	-
Класс	F
Защита двигателя	IP44
Схема подключения	Схема №1

Characteristic curve	Voltage U [V]	Operating point	Current I [A]	Motor input power P_1 [W]	Speed n [min⁻¹]	Suction side sound power level L_{WAS} [dB]
I	400	①	2.40	770	1480	
	400	②	3.70	1850	1430	88
	400*	③	**6.00***	**3700***	**1320***	94
II	230	④	1.95	620	1440	
	230	⑤	4.10	1400	1290	85
	230	⑥	6.00	2300	1110	87
III	180	⑦	2.20	580	1390	
	180	⑧	4.10	1150	1210	84
	180	⑨	6.00	1750	900	83
IV	140	⑩	2.50	540	1300	
	140	⑪	4.10	830	1090	82
	140	⑫	6.00	1200	580	77
V	90	⑬	3.70	470	780	

ВК 800x500 F3

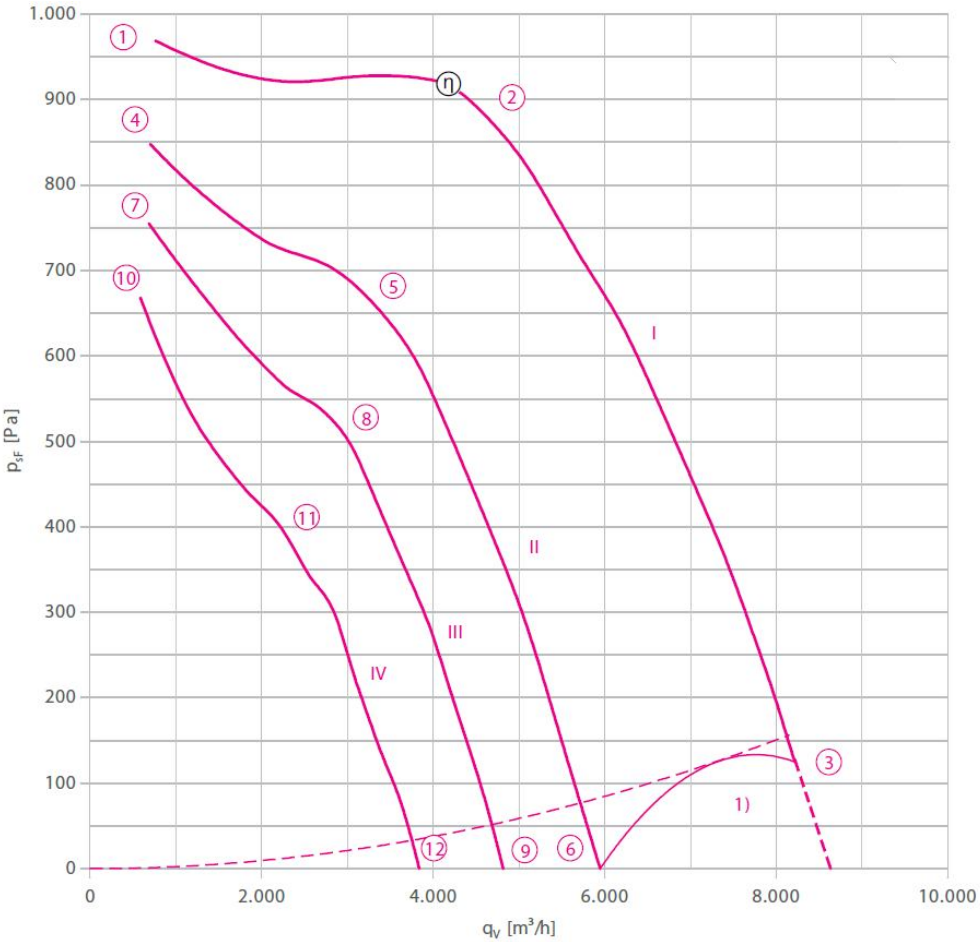

Напряжение, В/Гц	230/400/50
Ток, А	15,5/8,9
Потр. мощн., Вт	5500
Скорость вращ., об./мин.	1130
Масса, кг.	81
Конденсатор, мкФ	-
Класс	F
Защита двигателя	IP44
Схема подключения	Схема №1

Characteristic curve	Voltage U [V]	Operating point	Current I [A]	Motor input power P_1 [W]	Speed n [min⁻¹]	Suction side sound power level L_{WA5} [dB]
I	400	①	2.70	1050	1450	
	400	②	4.90	2700	1330	90
	400*	③	**8.90***	**5500***	**1130***	95
II	230	④	2.50	850	1350	
	230	⑤	5.00	1800	1140	85
	230	⑥	8.80	3200	760	87
III	180	⑦	2.70	750	1280	
	180	⑧	4.80	1350	1040	82
	180	⑨	7.80	2100	620	82
IV	140	⑩	2.90	650	1200	
	140	⑪	4.60	1000	910	78
	140	⑫	6.70	1400	490	77

Канальные вентиляторы ВКН

ВКН 1000x500 L3

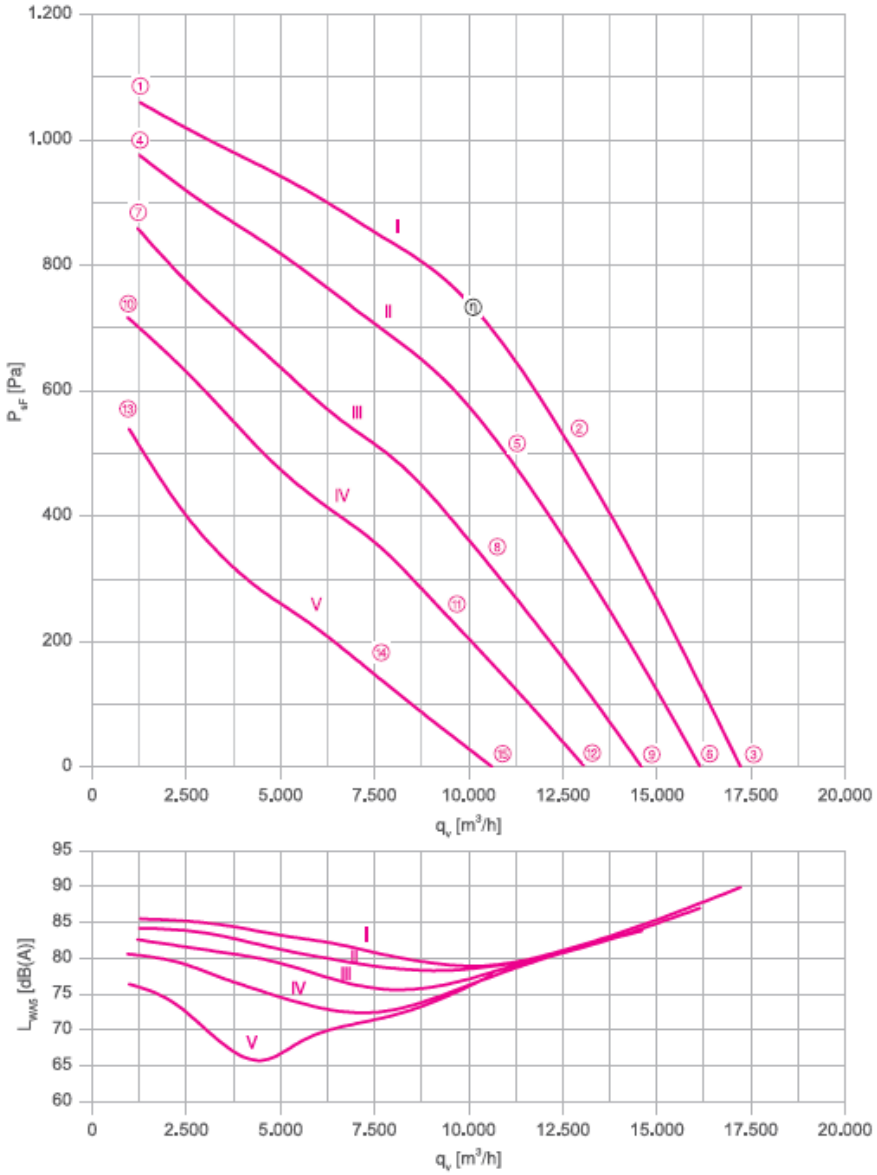

Напряжение, В/Гц	230/400/50
Ток, А	13,9/6,6
Потр. мощн., Вт	3900
Скорость вращ., об./мин.	1360
Масса, кг.	80
Конденсатор, мкФ	-
Класс	F
Защита двигателя	IP44
Схема подключения	Схема №1

Characteristic curve	Voltage U [V]	Operating point	Current I [A]	Motor input power P_1 [W]	Speed n [min⁻¹]	Suction side sound power level L_{WA5} [dB]
I	400	①	4.20	2200	1430	86
	400*	②	**6.60***	**3900***	**1360***	81
	400	③	5.40	3100	1390	90
II	300	④	4.40	2000	1370	84
	300	⑤	7.20	3400	1250	78
	300	⑥	6.00	2800	1310	87
III	230	⑦	4.80	1750	1290	83
	230	⑧	8.00	2800	1100	77
	230	⑨	6.60	2400	1190	84
IV	190	⑩	5.40	1600	1190	81
	190	⑪	7.80	2300	970	74
	190	⑫	7.00	2000	1070	82
V	145	⑬	5.60	1200	1030	76
	145	⑭	7.40	1500	780	69
	145	⑮	6.80	1450	880	78

РАЗМЕРЫ

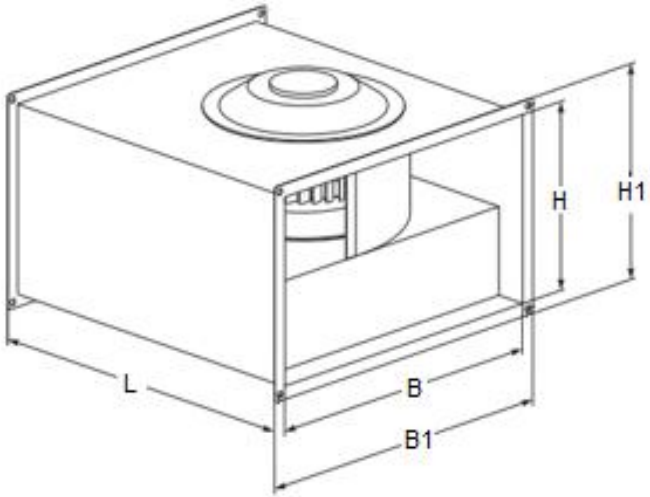

Модель	B	H	L	B1	H1
ВК 400x200 C3	400	200	502	443	243
ВК 500x250 D3	500	250	532	543	293
ВК 500x300 B3	500	300	562	543	343
ВК 600x300 F3	600	300	642	643	343
ВК 600x350 E3	600	350	717	643	393
ВК 700x400 D3	700	400	787	743	443
ВК 800x500 F3	800	500	882	843	543
ВКН 1000x500 L3	1000	500	1017	1043	543

СХЕМЫ ПОДКЛЮЧЕНИЯ
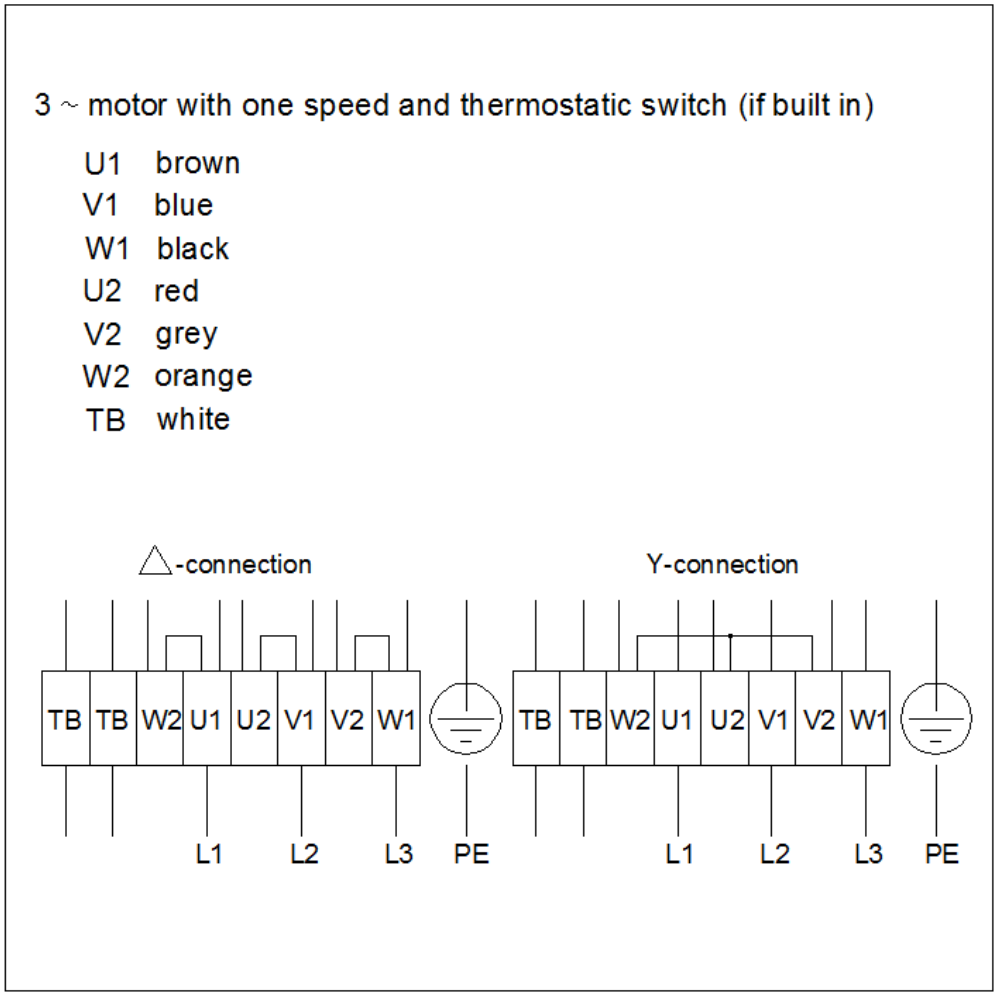
Схема 1.